ADATTATORE MULTICONNETTORE PER MACCHINA

Adattatore a tre vie da applicare al multiconnettore della macchina per poter collegare attrezzature dotate di attacchi rapidi standard. E' consigliato per accessori con cilindri idraulici, mentre non è indicato per accessori con motori idraulici.

Modello	Codice
Adattatore multiconnettore/attacchi rapidi, a 3 vie	C880221

Compatibilità	1.1	2.3	4.2	5.2	5.3	6.3	7.2	8.4	8.5	11.6	11.9	EZ5	EZ7 EZ8

Molto compatibile | Compatibile | Non compatibile

PIASTRA ATTACCO UTENSILE

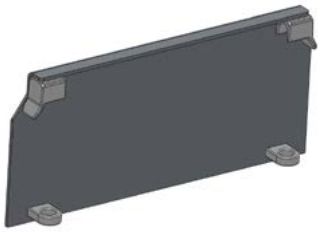

Piastra da saldare sull'accessorio del cliente per poterlo applicare alle minipale MultiOne.

Modello	Codice
Piastra universale attacco MultiOne (a saldare) - spessore 6 mm	C880233
Piastra universale attacco MultiOne (a saldare) - spessore 12 mm	C880236

Compatibilità	1.1	2.3	4.2	5.2	5.3	6.3	7.2	8.4	8.5	11.6	11.9	EZ5	EZ7 EZ8

Molto compatibile | Compatibile | Non compatibile

ADATTATORE PIASTRA MULTIONE / SKID STEER

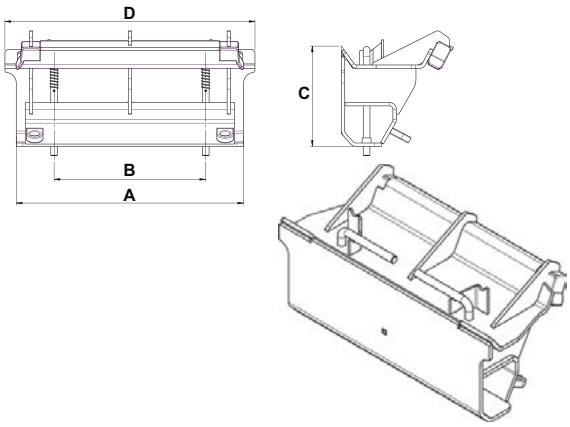

L'adattatore permette di montare gli accessori con attacco skid steer sulle minipale MultiOne.

Dimensioni (mm)			
A	B	C	D
543	362	238	597

Modello	Peso	Codice
Adattatore piastra MultiOne/Skid steer "Mini"	36 kg	C880230

Compatibilità	1.1	2.3	4.2	5.2	5.3	6.3	7.2	8.4	8.5	11.6	11.9	EZ5	EZ7 EZ8

Molto compatibile | Compatibile | Non compatibile