TRINCIA A MAZZE HD

http://tiny.cc/HDflailmower

VANTAGGI E CARATTERISTICHE

- **Trincia a mazze**
- **Perfetto per erba folta, rami, sottobosco, residui di potatura e manutenzione stradale**
- **Nuovo sistema flottante.**

Il Trincia a mazze HD (Heavy Duty) è particolarmente resistente e potente per poter eseguire al meglio lavori a bordo strada, nei parchi, nelle fattorie e in generale nelle aree verdi in cui si debba tagliare erba folta, rami secchi, residui di potatora, piccoli arbusti e altro genere di ramaglia.

Le zappette [1] sono progettate e realizzate appositamente per resistere a lavori pesanti, come il taglio di arbusti, fino ad un diametro di 5 cm.

L'altezza di taglio sarà sempre quella desiderata grazie alla possibilità di regolare l'altezza del rullo posteriore.

Il nuovo sistema flottante permette di seguire efficacemente le asperità del terreno anche su terreni particolarmente sconnessi.

Nota: si suggerisce di installare sulla macchina il braccio flottante.

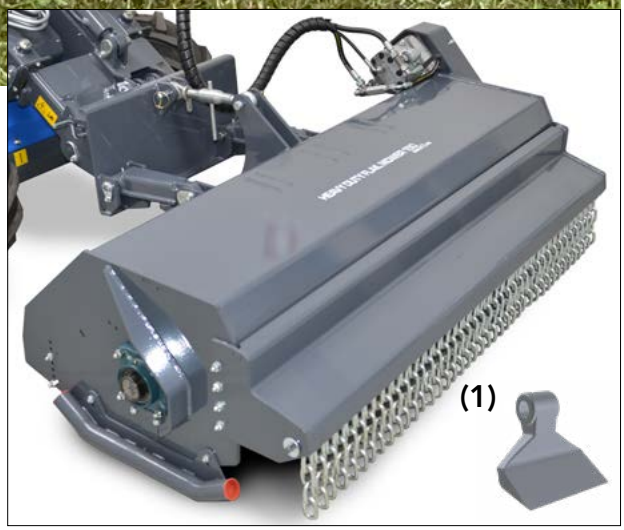

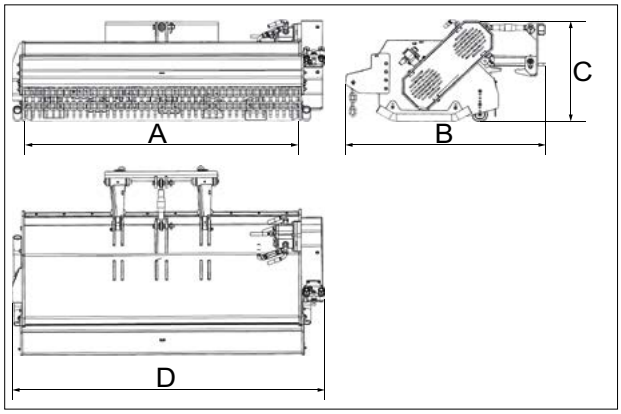

Dimensioni (cm)			
A	B	C	D
150	115	61	179

Modello	Larghezza di taglio	Altezza di taglio	Zappette da 120 mm	Peso	Codice
150	150 cm	1-10 cm	18	470 kg	**C890540**

Compatibilità	1.1	2.3	4.2	5.2	5.3	6.3	7.2	8.4	8.5	11.6	11.9	EZ5	EZ7 EZ8

Molto compatibile — Compatibile — Non compatibile