PINZA PER VASI

http://tiny.cc/vaseclamp

VANTAGGI E CARATTERISTICHE

- **Il modo più semplice per sollevare e trasportare i vasi di piante senza danneggiarli**
- **Accessorio ideale per i vivai**

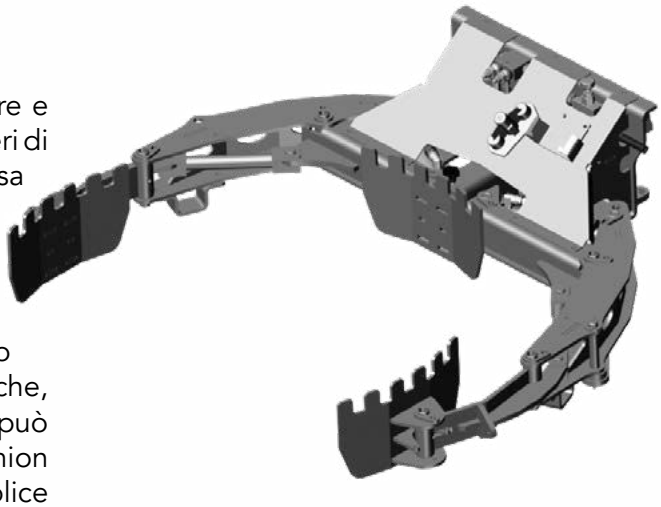

La pinza per vasi MultiOne è stata progetta per sollevare e trasportare velocemente e in sicurezza vasi di piante e alberi di differenti dimensioni ma può essere utilizzata con la stessa efficacia per sollevare e trasportare oggetti cilindrici come fusti e barili. Le pinze sono progettate in modo tale da adattarsi alla forma del vaso o del fusto per una presa sicura. E' presente una valvola con la quale regolare la forza delle pinze in modo da non danneggiare l'oggetto che si va a sollevare. E' l'accessorio ideale per il vivavista che, grazie alle ridotte dimensioni delle macchine Multione, può trasportare sia i vasi di piante che la macchina stessa su camion o rimorchio per effettuare, in maniera semplice e veloce, lo scarico nel luogo di consegna.

Modello	Carico Max	Apertura Min	Apertura Max	Peso	Codice
Pinza per vasi	650 kg	25 cm	120 cm	105 kg	**C890723**

Compatibilità	1.1	2.3	4.2	5.2	5.3	6.3	7.2	8.4	8.5	11.6	11.9	EZ5	EZ7 EZ8

Molto compatibile | Compatibile | Non compatibile