FORCA PER TRONCHI

http://tiny.cc/industrialloggrapple

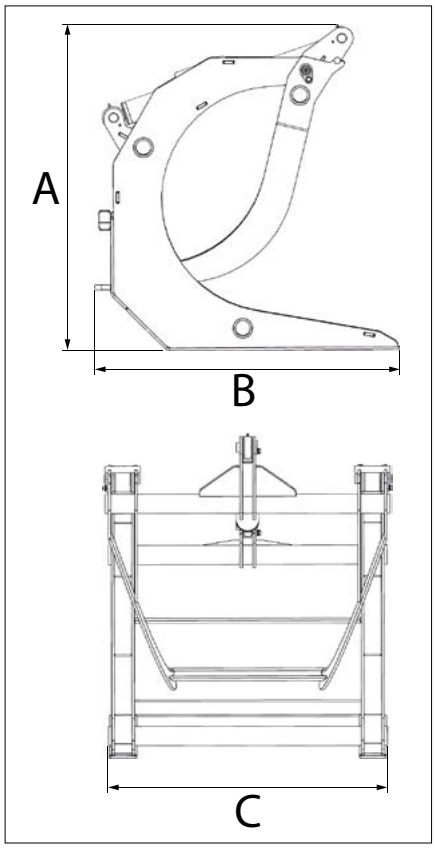

VANTAGGI E CARATTERISTICHE

- **Robusta pinza idraulica**
- **Ampia apertura della pinza per poter afferrare tronchi di grandi dimensioni**
- **Struttura robusta e resistente.**
- **Ideale per afferrare e trasportare tronchi ma anche pietre di grandi dimensioni**

La forca per tronchi Multione è progettata per il sollevamento e il trasporto di tronchi, rami o anche pietre di grandi dimensioni. La robusta pinza idraulica è progettata per garantire una presa stabile dei tronchi. Inoltre è possibile affrerrare facilmente un singolo tronco o più tronchi assieme. Ciò è dovuto alla forma curva della pinza che consente di trattenere non solo grossi tronchi ma anche quelli di piccolo diametro. È ideale per le operazioni di movimentazione dei tronchi o di disboscamento in cui tempo e denaro sono cruciali e lo spazio è limitato. Il design robusto e durevole garantisce una lunga durata.

Dimensioni (cm)		
A	B	C
100	95	90

Modello	Carico Max*	Ø Tronco (min÷max)	Peso	Codice
Forca per tronchi	2000 kg	30÷70 cm	180 kg	**C891090**

(*) verificare la capacità di sollevamento della macchina

Compatibilità	1.1	2.3	4.2	5.2	5.3	6.3	7.2	8.4	8.5	11.6	11.9	EZ5	EZ7 EZ8

Molto compatibile — Compatibile — Non compatibile