CONDIZIONATORE TERRENO

http://tiny.cc/soilconditioner

VANTAGGI E CARATTERISTICHE

- **Condizionatore terreno HD (Heavy-duty): fresa piccole radici e rami oltre che ghiaccio e terra particolarmente dura.**
- **Denti da taglio in Carbide**

Il condizionatore terreno MultiOne dimostra la sua versatilità frantumando il terreno compatto, liberandolo per successive lavorazioni, manutenendo strade sterrate, frantumando il ghiaccio, rimuovendo anche piccole radici e rami.

Il motore idraulico è collegato direttamente al rotore per eliminare la manutenzione della trasmissione.
Il rotore è dotato di denti da taglio in metallo duro Carbide sostituibili.

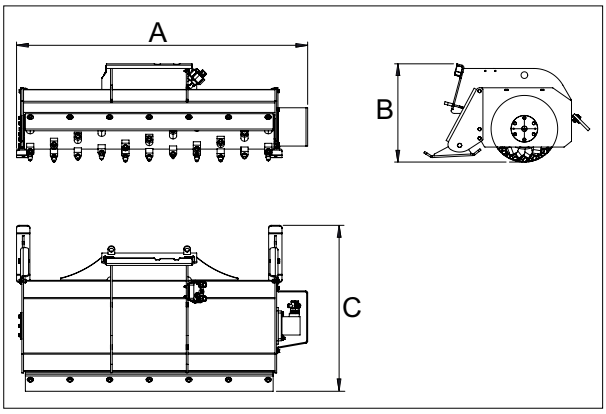

Dimensioni (cm)		
A	B	C
175	59	100

Modello	Larghezza	Denti da taglio	Larghezza rotore	Diametro rotore	Peso	Codice
150	175 cm	66	150 cm	40 cm	390 kg	**C890970**

Compatibilità	1.1	2.3	4.2	5.2	5.3	6.3	7.2	8.4	8.5	11.6	11.9	EZ5	EZ7 EZ8

Molto compatibile | Compatibile | Non compatibile