BIOTRITURATORE IDRAULICO

http://tiny.cc/bio-shredder

VANTAGGI E CARATTERISTICHE

- **Dimensioni compatte**
- **Ideale per la triturazione di ramaglie e scarti di potatura**
- **Camino di scarico ruotabile**
- **Arresto di sicurezza**
- **Tramoggia pieghevole per il trasporto**

Il biotrituratore è l'attrezzo ideale per la triturazione di scarti di potature, ramaglie e rami di diametro max fino a 9 cm.
L'ampia tramoggia consente di introdurre anche rami con fronde voluminose, velocizzando il lavoro. Il camino di scarico è regolabile e consente di scaricare il materiale direttamente su camion o rimorchi. E' dotato di tutti i sistemi di sicurezza per rendere il lavoro semplice e sicuro.
Grazie alle macchine MultiOne è possibile utilizzare il biotrituratore in spazi ristretti o difficili da raggiungere.
E' l'accessorio ideale per i professionisti del verde.

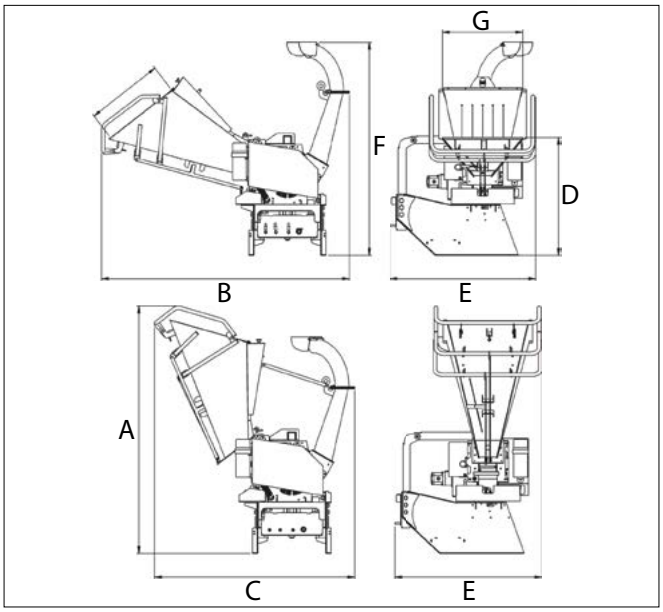

Dimensioni (cm)						
A	B	C	D	E	F	G
210	222	170	101	126	182	70

Modello	Diametro Max. rami	Peso	Codice
Biotriturate idraulico	9 cm	335 kg	**C890731**

Compatibilità	1.1	2.3	4.2	5.2	5.3	6.3	7.2	8.4	8.5	11.6	11.9	EZ5	EZ7 EZ8

Molto compatibile — Compatibile — Non compatibile