BENNA VAGLIATRICE

http://tiny.cc/screeningbucket

VANTAGGI E CARATTERISTICHE

- **Costruzione robusta**
- **È semplice, facile e veloce da utilizzare**
- **Separa il terriccio dalle pietre e dai residui vegetali**
- **Adatta a molti tipi di terreno**
- **Vaglia il terreno senza frantumare o triturare**
- **Permette di vagliare i materiali di demolizione con un significativo risparmio**

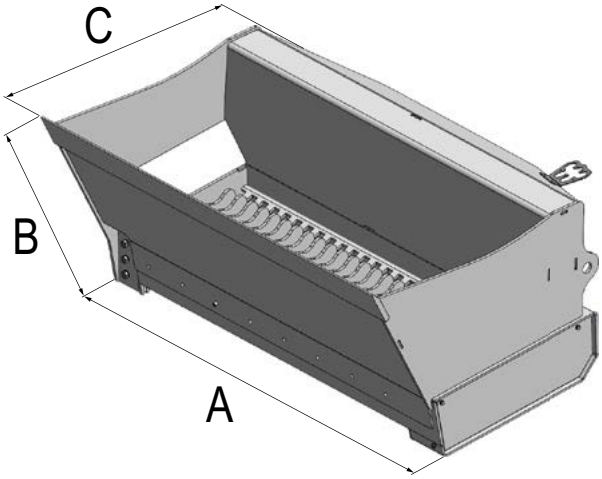

Dimensioni (cm)		
A	B	C
118	62	102

La benna vagliatrice MultiOne è adatta alla selezione di materiali derivati da demolizioni, scavi e movimento terra in generale. La selezione avviene attraverso un gruppo vaglio idraulico a coltelli rotanti. La funzione della benna è quella di separare le particelle più grandi del materiale vagliato da quelle più piccole, non svolge la funzione di frantumatrice.
La conformazione a benna consente di caricare e scaricare il materiale in maniera semplice e rapida.
É ideale per la selezione dei materiali di risulta dopo una demolizione, la bonifica di terreni sassosi, la copertura di tubature nelle opere di canalizzazione, la vagliatura del terreno nei vivai, etc...

Modello	Carico Max*	Volume	Larghezza (A)	Materiale vagliato (LxAxP)	Peso	Codice
Benna vagliatrice	280 kg	250 l	120 cm	20 - 20 - 35 mm	320 kg	**C890030**

(*) verificare la capacità di sollevamento della macchina

Compatibilità	1.1	2.3	4.2	5.2	5.3	6.3	7.2	8.4	8.5	11.6	11.9	EZ5	EZ7 EZ8

Molto compatibile — Compatibile — Non compatibile